7 ТЕХНИЧЕСКОЕ ОБСЛУЖИВАНИЕ

- МЕРЫ БЕЗОПАСНОСТИ 7-2
- ПРОВЕРКИ 7-3
- МОТОРНЫЙ ОТСЕК 1.5 DOHC 7-4
- МОТОРНОЕ МАСЛО 7-4
- ОХЛАЖДАЮЩАЯ ЖИДКОСТЬ 7-7
- ТОРМОЗНАЯ ЖИДКОСТЬ И ЖИДКОСТЬ ПРИВОДА СЦЕПЛЕНИЯ 7-9
- МАСЛО МЕХАНИЧЕСКОЙ КОРОБКИ ПЕРЕДАЧ 7-10
- РАБОЧАЯ ЖИДКОСТЬ АВТОМАТИЧЕСКОЙ ТРАНСМИССИИ 7-11
- РАБОЧАЯ ЖИДКОСТЬ РУЛЕВОГО УСИЛИТЕЛЯ 7-12
- ЖИДКОСТЬ ОМЫВАТЕЛЯ ВЕТРОВОГО СТЕКЛА 7-13
- ОЧИСТИТЕЛЬ ВЕТРОВОГО СТЕКЛА 7-13
- ВОЗДУШНЫЙ ФИЛЬТР 7-14
- СВЕЧИ ЗАЖИГАНИЯ 7-15
- РЕМЕНЬ ПРИВОДА 7-16
- АККУМУЛЯТОРНАЯ БАТАРЕЯ 7-17
- СТОЯНОЧНЫЙ ТОРМОЗ 7-19
- КАТАЛИТИЧЕСКИЙ НЕЙТРАЛИЗАТОР 7-20
- КОЛЕСА И ШИНЫ 7-21
- ФИЛЬТР СИСТЕМЫ КОНДИЦИОНИРОВАНИЯ ВОЗДУХА 7-24
- ПЛАВКИЕ ПРЕДОХРАНИТЕЛИ 7-25
- ПРИБОРЫ ОСВЕЩЕНИЯ 7-29
- УХОД ЗА АВТОМОБИЛЕМ 7-33

МЕРЫ БЕЗОПАСНОСТИ

Выполняя любую проверку или техническое обслуживание автомобиля, принимайте меры предосторожности для уменьшения риска получения травм или повреждения деталей.

Общие меры безопасности при техобслуживании автомобиля:

- Не производите ремонт при неостывшем двигателе.

⚠ *ПРЕДУПРЕЖДЕНИЕ!*

Каталитический нейтрализатор отработанных газов и другие компоненты выхлопной системы во время работы двигателя могут стать очень горячими.
Прикосновение к соответствующим частям во время работы двигателя может привести к тяжелым ожогам.

- Не находитесь под автомобилем, установленным на домкрат. При необходимости проведения ремонта под днищем автомобиля должны быть установлены безопасные опоры.
- Не допускайте попадания тлеющих, горящих веществ и искр на аккумуляторную батарею, топливо и детали топливной аппаратуры.
- Не устанавливайте и не демонтируйте аккумуляторную батарею или любые электронные/электрические компоненты при включенном зажигании.
- При подключении проводов аккумуляторной батареи обращайте особое внимание на их полярность. Не подключайте положительный провод к отрицательному выводу и наоборот.
- Следует помнить, что аккумуляторная батарея, провода зажигания и электрические соединения автомобиля находятся под высоким током или напряжением.

Соблюдайте осторожность во избежание удара током.

⚠ *ПРЕДУПРЕЖДЕНИЕ!*

• Перед тем, как открыть капот выключите зажигание и выньте ключ.
Прикосновение к токоведущим частям при включенном зажигании может привести к удару током или ожогам.

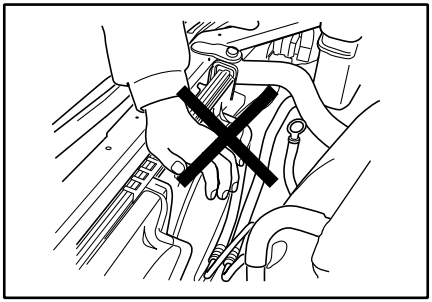

⚠ *ПРЕДУПРЕЖДЕНИЕ!*

При работе с моторным отсеком снимите свободную одежду и украшения, которые могут быть затянуты движущимися деталями двигателя, и не приближайтесь к вентилятору, ремням или другим движущимся деталям.

- При работе двигателя в замкнутом пространстве, например, в гараже, обеспечьте достаточную вентиляцию.
- Храните отработанное масло, охлаждающую жидкость и другие технические жидкости вне досягаемости детей и домашних животных.
- Не выбрасывайте пустые контейнеры из-под масла и других жидкостей или содержащие отработанное масло или жидкость вместе с домашними отходами. Используйте только разрешенные в данном регионе способы утилизации автомобильных отходов.
- Если Вам необходимо открыть капот при работающем двигателе, примите меры для предотвращения непредвиденного движения автомобиля. При наличии автоматической трансмиссии переведите рычаг селектора коробки передач в положение **P** или **N** и включите стояночный тормоз. При наличии механической коробки передач переведите рычаг в нейтральное положение и включите стояночный тормоз.

- Во избежание травм всегда выключайте зажигание и внимайте ключ перед проведением работ в моторном отсеке, за исключением особых случаев. Если в целях техобслуживания необходимо производить работы в моторном отсеке при работающем двигателе, снимите свободную одежду и украшения, которые могут быть захвачены движущимися деталями двигателя и привести к травмам.

Вентилятор системы охлаждения двигателя

⚠ ВНИМАНИЕ!

Электрические вентиляторы системы охлаждения, расположенные в моторном отсеке управляются датчиками.
Эти вентиляторы могут начать работу в любое время.
- **Следите за тем, чтобы руки, пальцы, одежда и т.п. находились на достаточном удалении от лопастей вентиляторов.**

⚠ ПРЕДУПРЕЖДЕНИЕ!

Прикосновение к токоведущим частям автомобиля при включенном зажигании крайне опасно.
- **Прежде чем производить любой осмотр двигателя или выполнять техническое обслуживание в моторном отсеке, удостоверьтесь в том, что за-жигание выключено и ключ вынут.**

В противном случае это может привести к ожогам, ударам током или другим телесным повреждениям.

Во избежание травм от лопастей вентилятора системы охлаждения перед работой в моторном отсеке выключите зажигание, чтобы не допустить включения вентилятора.
Кроме того, следует помнить, что электронная система зажигания имеет более высокое напряжение, чем стандартные системы. Поэтому прикасаться к токоведущим частям при включенном зажигании крайне опасно.

ПРОВЕРКИ

Для безопасной и надежной эксплуатации автомобиля необходимо выполнять периодическую проверку его наружных деталей, салона и моторного отсека.

Наружные детали
Шины
- Необходимо проверять, чтобы шины были накачаны до рекомендованного давления. (См. „КОЛЕСА И ШИНЫ”)
- Проверьте отсутствие трещин, порезов и иных повреждений протектора и боковин шин (в частности сбоку).
- Проверьте отсутствие посторонних предметов, застрявших в протекторе.

Колеса
- Проверьте правильность затяжки колесных гаек и болтов. (См. „ЗАМЕНА ПОВРЕЖДЕННОГО КОЛЕСА”)

Приборы освещения
- Проверьте правильность функционирования передних и задних фар, габаритных огней, указателей поворота, стоп-сигналов и противотуманных фар.

Жидкости
- Проверьте уровень жидкости во всех резервуарах, расположенных в моторном отсеке.

Стеклоочистители
- Проверьте состояние стеклоочистителей и резиновых прокладок (включая очиститель заднего стекла при его наличии).

МОТОРНЫЙ ОТСЕК

Двигатель 1.5 DOHC

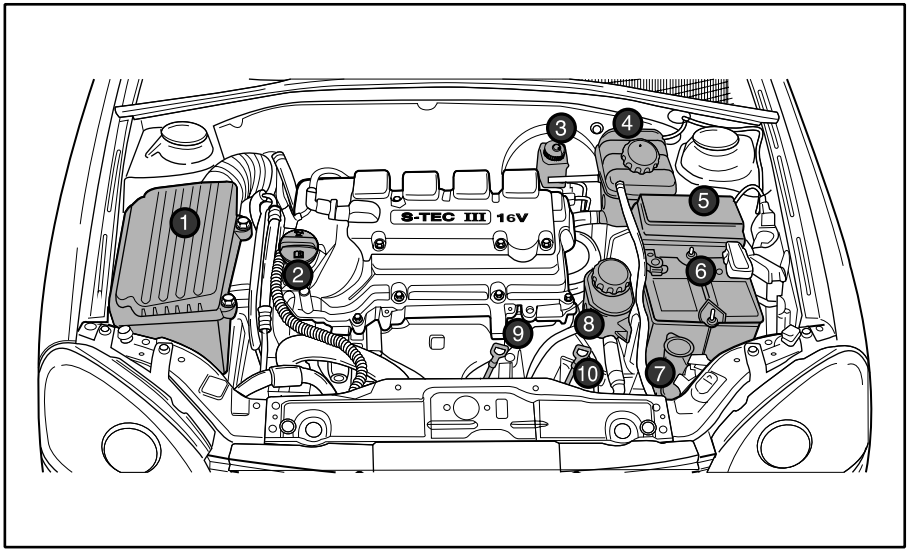

1. Воздушный фильтр
2. Крышка маслозаливной горловины двигателя
3. Бачок главного тормозного цилиндра/ бачок гидропривода сцепления
4. Расширительный бачок системы охлаждения
5. Блок плавких предохранителей
6. Аккумуляторная батарея
7. Бачок омывателя
8. Резервуар рабочей жидкости рулевого усилителя
9. Масляный щуп двигателя
10. Щуп для проверки уровня жидкости в автоматической коробке передач (если данная опция установлена)

МОТОРНОЕ МАСЛО

Для обеспечения нормальной работы двигателя необходимо следить за уровнем моторного масла. При эксплуатации двигателя расходуется определенное количество моторного масла.
Поэтому необходимо регулярно проверять уровень масла, например, при каждой заправке. Если загорается сигнализатор (🛢) падения давления в системе смазки двигателя, необходимо немедленно проверить уровень моторного масла.

Проверка уровня моторного масла

1. Припаркуйте автомобиль на ровной горизонтальной площадке.
2. После остановки двигателя подождите несколько минут, чтобы масло стекло в картер. При холодном двигателе время стекания масла увеличивается.
3. Выньте масляный щуп и вытрите его.
4. Вставьте масляный щуп в штуцер до упора.
5. Снова выньте масляный щуп.

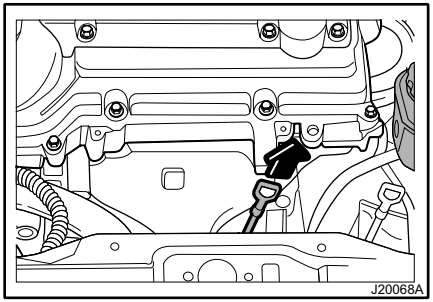

6. Проверьте, что жидкость на масляном щупе является прозрачной.
7. Проверьте уровень масла на масляном щупе. Уровень масла должен находиться между отметками **MIN** и **MAX**.

ПРИМЕЧАНИЕ

Эксплуатация автомобиля с уровнем масла в двигателе выше максимума или ниже минимума может привести к повреждению автомобиля с последующим дорогостоящим ремонтом, не покрываемым гарантиями производителя.

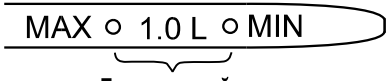

Допустимый уровень масла

8. Если уровень ниже отметки **MIN**, добавьте необходимое количество масла той же марки и вязкости, что и в двигателе, чтобы поднять уровень масла до максимального. Превышение отметки **MAX** недопустимо. Крышка маслозаливной горловины двигателя расположена на крышке головки цилиндра (см. рис. ниже). Для получения информации о характеристиках моторного масла см. „КАРТА СМАЗКИ".

⚠ ПРЕДУПРЕЖДЕНИЕ!

• После проверки уровня масла двигателя вставьте щуп на место, вдавив его до упора.
(в случае если Вы не вставите щуп на место до упора, во время движения через отверстие масло может разбразнуться и его капли могут попасть на горячие части выпускного коллектора и на катализатор, что может привести к выходу из строя деталей или к воспламенению и пожару автомобиля)

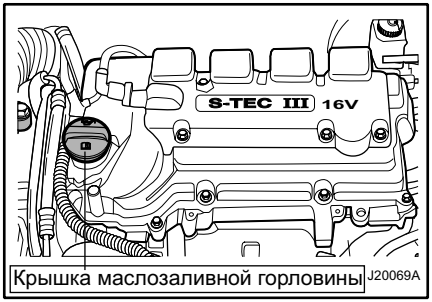

⚠ ПРЕДУПРЕЖДЕНИЕ!

Моторное масло является ядовитой жидкостью и при проглатывании может вызвать отравление или смерть.
- **Храните моторное масло вне досягаемости детей.**
- **Избегайте регулярного или длительного контакта моторного масла с кожей.**
- **После работы с моторным маслом промывайте открытые участки кожи мылом или специальным очистителем.**

⚠ ПРЕДУПРЕЖДЕНИЕ!

Добавление слишком большого количества моторного масла может повлиять на работу двигателя.
- **Не допускайте превышения уровня масла выше метки MAX на масляном щупе.**

Превышение максимального уровня моторного масла может иметь следующие последствия:
- **Увеличение расхода масла.**
- **Загрязнение свечей зажигания.**
- **Образование чрезмерного нагара в двигателе.**

Замена моторного масла и масляного фильтра

⚠ *ПРЕДУПРЕЖДЕНИЕ!*

Эта процедура требует специальной подготовки, средств и оборудования. Работа может выполняться только квалифицированным персоналом.
- **При отсутствии уверенности в своих силах обратитесь к авторизованному дилеру.**

В противном случае возможно получение травм или повреждение деталей автомобиля.

При загрязнении моторное масло теряет смазывающую способность. Следите за тем, чтобы замена моторного масла производилась в соответствии с регламентом технического обслуживания.
При каждой замене моторного масла также должна производиться замена фильтра.
В тяжелых условиях эксплуатации замена масла и масляного фильтра должна производиться чаще в два раза, чем это рекомендуется в регламенте обычного технического обслуживания.

Под тяжелыми условиями эксплуатации подразумевается, в частности:
- Частое начало движения при непрогретом двигателе.
- Преодоление значительного расстояния в условиях пробок.
- Частые поездки на небольшие расстояния.
- Частая эксплуатация при отрицательной наружной температуре.
- Длительная работа двигателя на холостом ходу.
- Частое вождение на малой скорости.
- Движение по пыльным дорогам.
- Эксплуатация с прицепом или буксировка.
- Эксплуатация при температуре наружного воздуха выше **35 °C**.
- Эксплуатация в горной или холмистой местности со значительными уклонами дорог.
- Использование автомобиля в качестве такси, автомобиля полиции или другой дежурной службы.
- Использование в качестве служебного автомобиля.

⚠ *ПРЕДУПРЕЖДЕНИЕ!*

Моторное масло и масляные емкости потенциально опасны.
- **Избегайте регулярного или длительного контакта с моторным маслом.**
- **После работы с моторным маслом очищайте кожу и ногти мылом или специальным очистителем. Храните моторное масло и другие токсичные вещества вне досягаемости детей.**

Моторное масло приводит к раздражению кожи, при проглатывании может вызвать отравление или смерть.

ПРИМЕЧАНИЕ

Сокращение интервалов технического обслуживания необходимо для обеспечения длительной безотказной службы автомобиля в случае эксплуатации в тяжелых условиях.

⚠ *ВНИМАНИЕ!*

Использование не рекомендованного моторного масла или химических добавок (присадок) может привести к поломке двигателя. Использование моторных масел не рекомендованного класса вязкости и/или допуска по качеству, а также каких-либо присадок к моторному маслу, прямо не рекомендованных изготовителем автомобиля категорически запрещено, а ремонт автомобиля вследствие применения данных масел и/или присадок не покрывается гарантиями изготовителя.

⚠ *ВНИМАНИЕ!*

- **Не утилизируйте отработанное масло и фильтры вместе с домашними отходами.**
- **Используйте только разрешенные в данном регионе способы утилизации автомобильных отходов.**

Отработанное моторное масло и масляные фильтры содержат ядовитые вещества, которые могут нанести ущерб здоровью людей и окружающей среде.

ОХЛАЖДАЮЩАЯ ЖИДКОСТЬ

Рекомендуемое моторное масло и регламент технического обслуживания
Для получения информации о рекомендуемом моторном масле и его характеристиках см. раздел „КАРТА СМАЗКИ”.

Регламент технического обслуживания
См. раздел „ПЕРИОДИЧЕСКОЕ ТЕХНИЧЕСКОЕ ОБСЛУЖИВАНИЕ”.

В охлаждающей системе Вашего автомобиля необходимо использовать охлаждающую жидкость Dex-cool красного цвета или охлаждающую жидкость на основе этиленгликоля синего цвета. Эти два типа охлаждающих жидкостей несовместимы друг с другом и не должны смешиваться. Поэтому, если оригинальная охлаждающая жидкость системы охлаждения Вашего автомобиля красного цвета, необходимо использовать только охлаждающую жидкость Dex-cool на всем протяжении эксплуатации ав-томобиля. Если оригинальная охлаждающая жидкость системы охлаждения Вашего автомобиля синего цвета, необходимо использовать только охлаждающую жидкость на основе этиленгликоля на всем протяжении эксплуатации автомобиля. Запрещается изменять тип охлаждающей жидкости даже в том случае, если перед наполнением охлаждающая система была полностью опустошена.

⚠ *ВНИМАНИЕ!*

- **Запрещается смешивать охлаждающую жидкость Dex-cool и жидкость на основе этиленгликоля.**

Это может повредить систему охлаждения.

При правильном соотношении ингредиентов эта жидкость эффективно защищает систему отопления и охлаждения от коррозии и замерзания.
При холодном двигателе уровень охлаждающей жидкости в расширительном бачке должен находиться между отметками **MIN** и **MAX**. Уровень охлаждающей жидкости повышается при повышении температуры двигателя и понижается при его охлаждении.

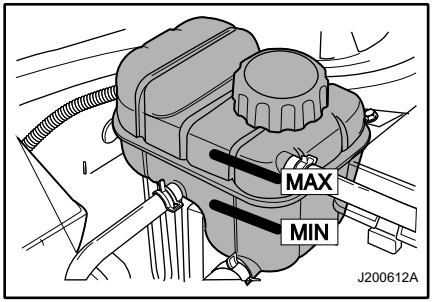

⚠ *ВНИМАНИЕ!*

Добавление в систему охлаждения водопроводной воды или неправильных ингредиентов может повредить систему охлаждения.
- **Не используйте в качестве охлаждающей жидкости водопроводную воду, спиртосодержащий или метаноловый антифриз.**
- **Допустимо применение только смеси дистиллированной воды и соответствующего антифриза, подходящего для данного автомобиля, в соотношении 50:50.**

В противном случае возможен перегрев или возгорание двигателя.

Если уровень охлаждающей жидкости опустился ниже отметки **MIN**, добавьте в расширительный бачок соответствующую охлаждающую жидкость, составленную в правильных пропорциях, но только при холодном двигателе. В целях защиты вашего автомобиля при холодных условиях, рекомендуется следующая пропорция: 48% воды и 52% антифриза.

Концентрация охлаждающих жидкостей

Климат	Антифриз (%)	Вода (%)
Средние условия	50%	50%
Экс-льно холодные условия	52%	48%

⚠ *ПРЕДУПРЕЖДЕНИЕ!*

Горячая охлаждающая жидкость и пар могут вырваться из системы охлаждения двигателя под высоким давлением, что может вызвать серьезные травмы.
- **Не снимайте крышку расширительного бачка или радиатора при горячем двигателе.**

⚠ *ВНИМАНИЕ!*

Охлаждающая жидкость является ядовитой технической жидкостью.
- **Избегайте регулярного или длительного контакта с охлаждающей жидкостью.**
- **После контакта с охлаждающей жидкостью очищайте кожу и ногти мылом или специальным очистителем.**
- **Храните охлаждающую жидкость вне досягаемости детей.**
- **Контакт с охлаждающей жидкостью приводит к раздражению кожи, при проглатывании эта жидкость может вызвать отравление или смерть.**

Характеристики охлаждающей жидкости и регламент технического обслуживания

Для получения информации о рекомендуемой охлаждающей жидкости и е характеристиках см. раздел „КАРТА СМАЗКИ”.

Регламент технического обслуживания
См. раздел „ПЕРИОДИЧЕСКОЕ ТЕХНИЧЕСКОЕ ОБСЛУЖИВАНИЕ”.

⚠ *ВНИМАНИЕ!*

Добавление охлаждающей жидкости должно производиться не чаще, чем четыре раза в год. Возникновение необходимости в более частой доливке охлаждающей жидкости может свидетельствовать о неисправности системы охлаждения двигателя.
Для проверки системы охлаждения обратитесь к авторизованному дилеру.

ТОРМОЗНАЯ ЖИДКОСТЬ И ЖИДКОСТЬ ПРИВОДА СЦЕПЛЕНИЯ

В автомобиле имеется один резервуар как для тормозной жидкости, так и для жидкости привода сцепления.

Тормозная жидкость и жидкость привода сцепления могут поглощать влагу. Чрезмерное количество влаги в тормозной жидкости может уменьшить эффективность гидравлической системы тормозного механизма и сцепления. Для предотвращения коррозии гидравлической системы жидкость следует заменять в соответствии с приведенными в данном руководстве инструкциями.

Следует использовать только рекомендуемые тормозную жидкость и жидкость привода сцепления. Резервуар должен оставаться заполненным до необходимого уровня.

Не допускайте падения этого уровня ниже отметки **MIN** или повышения выше отметки **MAX**. Низкий уровень жидкости в резервуаре тормозной жидкости может указывать на наличие утечки в тормозной системе или на износ тормозных колодок или накладок.

Чтобы определить, нуждается ли гидравлическая тормозная система в ремонте, обратитесь к авторизованному дилеру.

После проведения ремонта долейте в систему тормозную жидкость (если это требуется). При падении уровня тормозной жидкости ниже допустимого включается сигнализатор (Ⓘ)(Ⓟ) неисправности тормозной системы.

См. „СИГНАЛИЗАТОР НЕИСПРАВНОСТИ ТОРМОЗНОЙ СИСТЕМЫ”.

Доливка тормозной жидкости и жидкости гидропривода сцепления

1. Удалите все загрязнения вокруг колпачка резервуара.

> ***⚠ ВНИМАНИЕ!***
>
> **• Прежде чем снять крышку резервуара, убедитесь, что поверхность вокруг крышки полностью очищена.**
> **• Тормозная жидкость активно поглощает влагу из воздуха, поэтому открывайте бачок только при необходимости и на непродолжительное время.**
>
> **Загрязнение тормозной жидкости и жидкости гидропривода сцепления может нарушить работу системы, что приведет к дорогостоящему ремонту.**

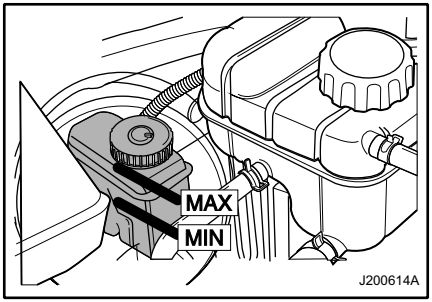

2. Отвинтите крышку бачка.
3. Заполните резервуар до отметки **MAX** рекомендованной тормозной жидкостью/жидкостью гидропривода сцепления.

Будьте внимательны, чтобы не пролить жидкость на окрашенные поверхности. При попадании жидкости на окрашенные поверхности немедленно промойте холодной водой.

> ***⚠ ВНИМАНИЕ!***
>
> **Избыток тормозной жидкости/жидкос-ти гидропривода сцепления может привести к возгоранию.**
> **• Не переполняйте резервуар.**
> **Возгорание двигателя может вызвать травмирование, повреждение детлей автомобиля и другого имущества.**

4. Завинтите крышку резервуара.

> ***⚠ ВНИМАНИЕ!***
>
> **• Не утилизируйте отработанную тормозную жидкость/жидкость гидропривода сцепления вместе с домашними отходами.**
> **• Используйте только разрешенные в данном регионе способы утилизации автомобильных отходов.**
>
> **Отработанные тормозная жидкость/жидкость гидропривода сцепления и их емкости потенциально опасны.**
> **Они могут нанести ущерб здоровью и окружающей среде.**

⚠ *ВНИМАНИЕ!*

Тормозная жидкость и жидкость гидропривода сцепления являются ядовитыми веществами и могут вызвать раздражение кожи и слизистой оболочки глаз.

- **Избегайте попадания тормозной жидкости и жидкости гидропривода сцепления на кожу или в глаза. В случае попадания немедленно тщательно промойте пораженную область мылом или специальным очистителем.**

Рекомендуемая тормозная жидкость и жидкость гидропривода сцепления и регламент технического обслуживания

Для получения информации о рекомендуемой тормозной жидкости и жидкости гидропривода сцепления и их характеристиках см. „КАРТА СМАЗКИ".

Регламент технического обслуживания

См. раздел „ПЕРИОДИЧЕСКОЕ ТЕХНИЧЕСКОЕ ОБСЛУЖИВАНИЕ" .

МАСЛО МЕХАНИЧЕСКОЙ КОРОБКИ ПЕРЕДАЧ

Проверка уровня масла в механической коробке передач

⚠ *ПРЕДУПРЕЖДЕНИЕ!*

Эта процедура требует специальной подготовки и оборудования.
Работа может выполняться только квалифицированным персоналом.

- **При отсутствии уверенности в своих силах обратитесь к авторизованному дилеру.**

В противном случае возможно получение травм или повреждение деталей автомобиля.

1. Выключите двигатель.
2. Дождитесь остывания коробки передач. Температура коробки передач должна быть такой, чтобы до нее можно было дотронуться.
3. Отвинтите пробку маслозаливного отверстия картера коробки передач.

⚠ *ВНИМАНИЕ!*

Прикосновение к горячим деталям двигателя, трансмиссии или брызги горячей жидкости могут вызвать серьезные ожоги.

- **Перед выполнением работ удостоверьтесь, что температура трансмиссии достаточно низка для безопасного прикосновения.**

Ремонт двигателя до его достаточного охлаждения может привести к телесным повреждениям.

4. Удостоверьтесь, что уровень масла достигает нижнего края маслозаливного отверстия.
5. Если уровень масла понижен, добавьте масло, пока оно не начнет вытекать из отверстия.
6. После заполнения картера коробки передач до необходимого уровня надежно завинтите пробку.

⚠ *ВНИМАНИЕ!*

Слишком большое количество жидкости приведет к снижению эксплуатационных показателей автомобиля.

- **Не добавляйте избыточное количество масла в механическую коробку передач.**

Это может привести к поломке коробки передач.

7. Осмотрите коробку передач на предмет подтеков или повреждений.

Рекомендуемое масло механической коробки передач и регламент технического обслуживания

Для получения информации о рекомендуемом масле механической коробки передач и его характеристиках см. „КАРТА СМАЗКИ".

Регламент технического обслуживания

См. раздел „ПЕРИОДИЧЕСКОЕ ТЕХНИЧЕСКОЕ ОБСЛУЖИВАНИЕ".

РАБОЧАЯ ЖИДКОСТЬ АВТОМАТИЧЕСКОЙ ТРАНСМИССИИ *

Для обеспечения нормального функционирования и долговечности автоматической трансмиссии необходимо поддерживать рабочую жидкость трансмиссии на достаточном уровне.
Слишком высокий или слишком низкий уровень рабочей жидкости может привести к возникновению неисправности.
Уровень рабочей жидкости необходимо проверять при работающем двигателе.
Селектор автоматической коробки передач должен находиться в положении **P**. Двигатель и коробка передач должны быть прогреты до нормальной рабочей температуры.
Автомобиль должен быть припаркован на ровной горизонтальной площадке.
Нормальная рабочая температура жидкости будет достигнута после приблизительно **10** минут движения.

Проверка уровня рабочей жидкости в автоматической трансмиссии

Если жидкость не прозрачна или изменила цвет, ее необходимо заменить.
Уменьшение уровня жидкости указывает на утечку в автоматической трансмиссии.
В этом случае необходимо как можно скорее обратиться к авторизованному дилеру для ремонта.

⚠ *ПРЕДУПРЕЖДЕНИЕ!*

Эта процедура требует специальной подготовки и оборудования.
Работа может выполняться только квалифицированным персоналом.

⚠ *ВНИМАНИЕ!*

- **Следите за тем, чтобы в рабочую жидкость трансмиссии не попадала грязь или посторонние вещества.**

Загрязненная жидкость может вызвать серьезную поломку автоматической трансмиссии и привести к дорогостоящему ремонту.

1. Выключите двигатель.
2. Прогрейте двигатель, чтобы температура рабочей жидкости автоматической коробки передач достигла приблизительно **40 °C**.
3. Переведите рычаг селектора переключателя из положения **„P”** в положение **„1”** и снова в **„P”**. В каждом положении в течение нескольких секунд подождите, пока выбранная передача не будет включена полностью.

⚠ *ВНИМАНИЕ!*

Прикосновение к горячим деталям двигателя, трансмиссии или брызги горячей жидкости могут вызвать серьезные ожоги.
- **Будьте осторожны при проверке уровня жидкости.**

⚠ *ВНИМАНИЕ!*

Слишком большое количество жидкости приведет к снижению эксплуатационных показателей автомобиля.
- **Не добавляйте избыточное количество рабочей жидкости автоматической трансмиссии.**

Это может привести к поломке коробки передач.

Рекомендуемая рабочая жидкость автоматической трансмиссии и регламент технического обслуживания

Для получения информации о рекомендуемой рабочей жидкости автоматической коробки передач и ее характеристиках см. „КАРТА СМАЗКИ”.

Регламент технического обслуживания

См. раздел „ПЕРИОДИЧЕСКОЕ ТЕХНИЧЕСКОЕ ОБСЛУЖИВАНИЕ”.

РАБОЧАЯ ЖИДКОСТЬ РУЛЕВОГО УСИЛИТЕЛЯ

Проверка уровня рабочей жидкости рулевого усилителя

Регулярно проверяйте уровень рабочей жидкости рулевого усилителя.

Резервуар рабочей жидкости рулевого усилителя находится рядом с аккумуляторной батареей.

⚠ *ВНИМАНИЕ!*

- **Не используйте автомобиль при отсутствии необходимого количества ра-бочей жидкости рулевого усилителя. Это может повредить систему рулевого привода с усилителем и привести к дорогостоящему ремонту.**
- **Эксплуатация автомобиля с недостаточным уровнем жидкости в гидроусилителе, равно как и его эксплуатация с имеющимся подтеканием жидкости гидроусилителя КАТЕГОРИЧЕСКИ ЗАПРЕЩЕНА!**
- **Неисправность гидроусилителя может привести к внезапной потере контроля над автомобилем и дорожно-транспортному происшествию с тяжелыми последствиями.**

⚠ *ВНИМАНИЕ!*

Даже малое количество загрязняющих веществ может привести к повреждению рулевого управления и стать причиной не правильной работы. Не допускайте попадания загрязняющих веществ на крышку бачка / измерительного щупа или в бачок.

1. Выключите двигатель.
2. Проверьте уровень жидкости.

Уровень жидкости в резервуаре должен находиться между отметками **MIN** и **MAX**.

Если уровень находится ниже отметки **MIN**, добавьте жидкость в соответствии с процедурой ниже.

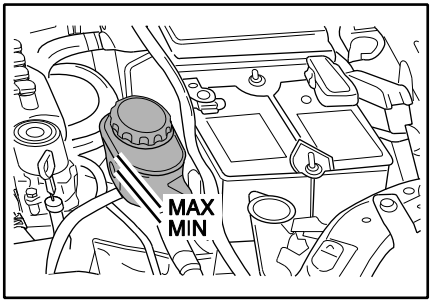

Долив рабочей жидкости рулевого усилителя

1. Очистите колпачок и верхнюю часть резервуара.
2. Отвинтите колпачок.
3. Добавьте рабочую жидкость рулевого усилителя. Убедитесь, что выдержан уровень между отметками **MIN** и **MAX**.
4. Завинтите колпачок.

⚠ *ВНИМАНИЕ!*

Слишком большое количество жидкости может вызвать возгорание или отслоение лакокрасочного покрытия.
• Не переполняйте резервуар.
Возгорание двигателя может вызвать травмирование, повреждение деталей автомобиля и другого имущества.

Рекомендуемая рабочая жидкость рулевого усилителя и регламент технического обслуживания

Для получения информации о рекомендуемой рабочей жидкости рулевого усилителя и ее характеристиках см. „КАРТА СМАЗКИ”.

Регламент технического обслуживания

См. раздел „ПЕРИОДИЧЕСКОЕ ТЕХНИЧЕСКОЕ ОБСЛУЖИВАНИЕ”.

ЖИДКОСТЬ ОМЫВАТЕЛЯ ВЕТРОВОГО СТЕКЛА

До начала движения проверьте, что резервуар жидкости ветрового стекла заполнен до необходимого уровня соответствующим составом.
При холодной погоде не заполняйте резервуар жидкости омывателя ветрового стекла более чем три четверти.
При низкой температуре жидкость омывателя может замерзнуть и увеличиться в объеме.
При переполнении резервуара место для расширения отсутствует, что может привести к раскалыванию или деформации резервуара.

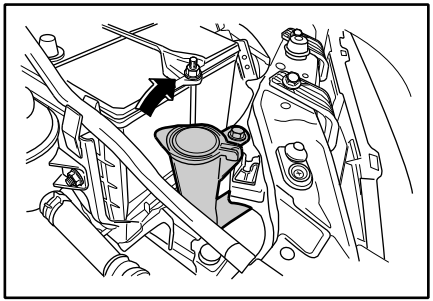

ПРИМЕЧАНИЕ

Для долива жидкости омывателя ветрового стекла:
- **Используйте для этой цели только готовые к использованию жидкости омывателя.**
- **Использование водопроводной воды не допускается. Отказ омывателя стекла вследствие засорения форсунок связан с заправкой бачка некачественной или несоответствующей жидкостью и не покрывается гарантиями изготовителя.**
- **При отрицательной наружной температуре необходимо использовать неразведенные, незамерзающие жидкости соответствующего качества.**

⚠ ВНИМАНИЕ!

- **Не заливайте в резервуар омывателя ветрового стекла воду или охлаждающую жидкость радиатора.**

Это может привести к замерзанию жидкости и повреждению омывателя ветрового стекла.
Охлаждающая жидкость радиатора может повредить омыватель ветрового стекла и краску автомобиля.

ОЧИСТИТЕЛЬ ВЕТРОВОГО СТЕКЛА

Правильно функционирующие стеклоочистители необходимы для хорошего обзора и безопасного вождения.
Регулярно проверяйте состояние щеток стеклоочистителя. Заменяйте жесткие, треснувшие, поврежденные или слишком загрязненные щетки.
Посторонние вещества на ветровом стекле или щетках стеклоочистителя снижают эффективность очистки. Если щетки не удаляют грязь нужным образом, очистите ветровое стекло и щетки очистителем или более мягким моющим средством. Тщательно промойте их водой. При необходимости повторите процесс.
Удалить со стекла следы силикона невозможно. Поэтому не применяйте на ветровом стекле автомобиля полирующие средства с силиконом; в противном случае на стекле останутся ухудшающие видимость полосы.
Не используйте растворители, бензин, керосин или растворитель для краски для чистки стеклоочистителей. Они являются резкими веществами и могут повредить щетки и окрашенные поверхности.

ВОЗДУШНЫЙ ФИЛЬТР

Замена щеток стеклоочистителя

1. Нажмите и удерживайте держатель щетки стеклоочистителя.
2. Снимите щетку стеклоочистителя с держателя.
3. Установите новую щетку стеклоочистителя.

Регулярно осматривайте и заменяйте воздушный фильтр в соответствии с регламентом технического обслуживания согласно описанной в данном руководстве процедуре.

⚠ *ВНИМАНИЕ!*

Для нормальной работы двигателя необходим чистый воздух.

- **Не пользуйтесь автомобилем без установленного воздушного фильтра.**

Эксплуатация автомобиля без правильно установленного воздушного фильтра или с воздушным фильтром не рекомендованным производителем может привести к поломке двигателя с последующим дорогостоящим ремонтом, не покрываемым гарантийными обязательствами изготовителя.

Очистка воздухоочистителя

Если элемент воздухоочистителя загрязнился, замените его или очистите следующим образом:

1. Встряхните элемент воздухоочистителя для удаления поверхностной пыли.
2. Очистите воздухоочиститель изнутри.
3. Во время очистки элемента накройте открытый корпус фильтра влажной тканью.
4. Для очистки воздушного фильтра направьте поток сжатого воздуха сквозь фильтр в направлении, обратном обычному движению воздуха.

Регламент технического обслуживания

См. „ПЕРИОДИЧЕСКОЕ ТЕХНИЧЕСКОЕ ОБСЛУЖИВАНИЕ”.

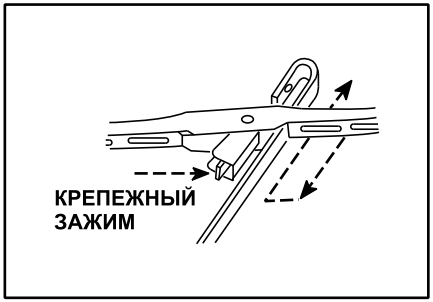

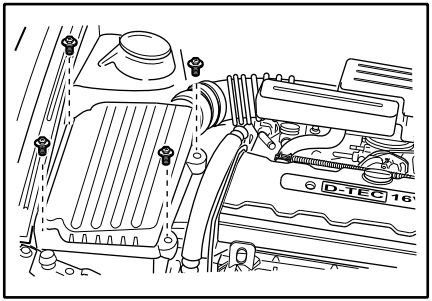

СВЕЧИ ЗАЖИГАНИЯ

Система зажигания

⚠ *ПРЕДУПРЕЖДЕНИЕ!*

Электронные системы зажигания находятся под большим напряжением, чем обычные системы.
- **Не прикасайтесь к элементам системы зажигания. Прикосновение к элементам системы зажигания может вызвать удар током и привести к серьезным телесным повреждениям или смерти.**

Если вы заметили снижение производительности или повышения расхода топлива, пожалуйста выполните процедуру осмотра и очистки свечей зажигания.

⚠ *ВНИМАНИЕ!*

Свечи зажигания могут нагреться до чрезвычайно высокой температуры и вызвать серьезные травмы.
- **Не прикасайтесь к горячим свечам зажигания.**

Проверка и замена свечей зажигания.

1. Когда двигатель достаточно охладится, отсоедините электрические разъемы жгута проводов от катушек зажигания.
2. Применяйте 16 мм свечной ключ и извлеките свечи зажигания из двигателя. Убедитесь что загрязняющие вещества не попали в посадочное место для свечи.
3. Проверьте свечи зажигания целостность изолятора. Замените свечу, если на изоляции имеются трещины или она поломана. В ином случай прочистите изолятор.
4. С помощью тонкой проволочной щетки очистите верхний контактный наконечник и электрод. После очистки, отрегулируйте зазор согласно спецификации.
См. “СПЕЦИФИКАЦИЯ АВТОМОБИЛЯ” раздел спецификация свечей зажигания.
5. Установите каждую свечу зажигании как можно плотнее.

ПРИМЕЧАНИЕ

Свечи следует заменять комплектом.

6. Крутящий момент для каждой свечи до 20 Nm.
7. Закрепите провода свечей зажигания ровно и плотно на конец каждой свечи зажигания, пока не почувствуете как они встанут на место. Убедитесь, что провода свечей зажигания находятся в правильном порядке.

ПРИМЕЧАНИЕ

Если Вы ощущаете снижение мощности автомобиля или повышение потребления топлива, одной из возможных причин может быть выход из строя свечей вследствие применения некачественного топлива. Для проверки и устранения проблем обратитесь к авторизованному дилеру.

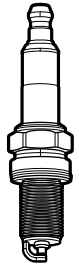

⚠ *ПРЕДУПРЕЖДЕНИЕ!*

- **Чрезмерная затяжка свечи зажигания может повредить резьбу в головке цилиндра.**
- **Недостаточная затяжка свечи зажигания может привести к перегреву свечи зажигания.**

Чрезмерная затяжка или недостаточная затяжка свечи зажигания может привести к повреждению двигателя.

РЕМЕНЬ ПРИВОДА

Характеристики свечей зажигания и регламент технического обслуживания

Для получения информации о типе и зазоре свечей зажигания см. „ТЕХНИЧЕСКИЕ ХАРАКТЕРИСТИКИ АВТОМОБИЛЯ”.

Регламент технического обслуживания
См. раздел „ПЕРИОДИЧЕСКОЕ ТЕХНИЧЕСКОЕ ОБСЛУЖИВАНИЕ”.

Для нормального функционирования генератора переменного тока, насоса усилителя рулевого управления и компрессора кондиционера ремень привода должен быть в хорошем состоянии и отрегулирован соответствующим образом.
Изношенный, потрескавшийся или протертый ремень привода следует заменить.

⚠ *ВНИМАНИЕ!*

При нахождении ключа в замке зажигания существует риск непредвиденного запуска двигателя.
• Не оставляйте ключ в замке зажигания при проверке ремня привода.
Движущиеся детали в моторном отсеке могут вызвать серьезные травмы.

Проверка ремня привода
Для проверки натяжения ремня привода:
1. Несильно надавите большим пальцем в середине самого длинного отрезка ремня привода между двумя валами.
Приложенное усилие должно составлять приблизительно **10 кгс**.
2. Прогиб ремня привода, вызванный приложением усилия, должен составлять приблизительно **10 мм**.
3. Если натяжение ремня недостаточно, обратитесь к авторизованному дилеру для его регулировки.

Регламент технического обслуживания
См. „ПЕРИОДИЧЕСКОЕ ТЕХНИЧЕСКОЕ ОБСЛУЖИВАНИЕ”.

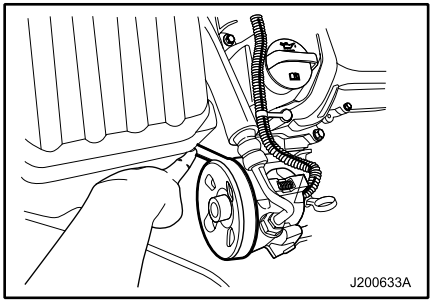

АККУМУЛЯТОРНАЯ БАТАРЕЯ

⚠ *ПРЕДУПРЕЖДЕНИЕ!*

Аккумуляторная кислота может вызвать серьезные ожоги, взорваться и повредить краску.

- **Избегайте попадания аккумуляторной кислоты на кожу и одежду. Если кислота попала на кожу немедленно обработайте поврежденную часть кожи водой и обратитесь к ближайшему медицинскому центру.**
- **Не допускайте попадания горящих, тлеющих веществ или искр на аккумуляторную батарею во время проверки. Из-за возможности выхода взрывоопасного газа может произойти взрыв который может нанести смертельную травму.**
- **Держите аккумуляторную батарею в недосягаемости для детей, батарея содержит токсичный вредоносные вещества которые могут нанести травму.**
- **Не открывайте и не наклоняйте аккумуляторную батарею.**

Автомобиль оборудован аккумуляторной батареей, не требующей специального обслуживания.

Очистка полюсных выводов аккумуляторной батареи

1. Выключите зажигание и выньте ключ зажигания.
2. Гаечным ключом ослабьте и снимите зажимы проводов батареи. В первую очередь всегда следует отключать отрицательный провод **(-)**.
3. Очистите полюсные выводы жесткой щеткой или специальный инструментом.
4. Проверьте полюсные выводы аккумуляторной батареи на наличие белого или си-неватого порошка, являющегося признаком коррозии.
5. Удалите следы коррозии раствором пищевой соды и воды. Содовый раствор должен начать пузыриться и приобрести коричневый цвет.
6. Когда раствор перестанет пузыриться, смойте его водой и протрите аккумуляторную батарею тканью или бумажным полотенцем.
7. Подключите провода сначала к положительному выводу **(+)**, а затем к отрицательному **(-)**. В последнюю очередь всегда следует подключать отрицательный провод **(-)**.

⚠ *ВНИМАНИЕ!*

- **При подключении проводов к аккумуляторной батарее следите, чтобы зажимы были правильно установлены, а затем надежно зафиксированы крепежными болтами.**
- **Следите за порядком подключения проводов: красный провод подключается к положительному выводу батареи (+), а черный провод - к отрицательному (-).**

Неправильное подключение проводов к полюсным выводам может привести к получению травм и повреждению деталей автомобиля и другого имущества.

8. Для предотвращения коррозии покройте полюсные выводы техническим вазелином или специальной смазкой.

ПРИМЕЧАНИЕ

Помните, что при подключении первым будет положительный вывод (+), а при отключении - отрицательный (-).

Техническое обслуживание аккумуляторной батареи

Для продления срока службы аккумуляторной батареи:

- Аккумуляторная батарея должна быть правильно установлена.
- Верхняя часть аккумуляторной батареи должна оставаться чистой и сухой.
- Полюсные выводы и проводные зажимы должны быть чистыми, надежно закрепленными и покрытыми специальной смазкой или вазелином.
- Любой пролитый электролит следует немедленно смыть раствором воды и пищевой соды.
- Если автомобиль не будет эксплуатироваться в течение длительного времени, необходимо отсоединить провод от отрицательного вывода **(-)**.
- Снятую с автомобиля аккумуляторную батарею следует заряжать каждые шесть недель. Не допускается хранение аккумуляторной батареи в разряженном состоянии. Разряженная батарея может быстро и необратимо выйти из строя при хранении. Данная неисправность не покрывается гарантиями изготовителя.

ПРИМЕЧАНИЕ

Аккумуляторные батареи содержат ядовитые вещества. Отработанные аккумуляторные батареи могут быть опасны для здоровья и окружающей среды.

- **Не выбрасывайте аккумуляторные батареи вместе с домашними отходами.**

Используйте только разрешенные в данном регионе способы утилизации автомобильных отходов.

ПРИМЕЧАНИЕ

Длительной считается стоянка автомобиля более 20 дней. В этом случае требуется отсоединять минусовую клемму аккумуляторной батареи. Следует помнить, что и отсоединенная батарея медленно разряжается, поэтому ее необходимо полностью заряжать с помощью соответствующего зарядного устройства не реже, чем каждые 1,5-2 месяца. Хранение разряженной батареи, подключенной к автомобилю, может привести к выходу из строя как элементов электрооборудования автомобиля, так и саму аккумуляторную батарею. Данные неисправности не покрываются гарантийными обязательствами изготовителя.

Педаль тормоза

Проверка педали торможения на свободном ходу.

Педаль торможения на свободном ходу должна быть:

1~8мм (0,04~0.31in)

1. Выключите двигатель.
2. Нажмите педаль тормоза несколько раз для того чтобы заполнить вакуум системы тормоза.
3. Нажмите на педаль рукой оценить расстояния движения педали до тех пор пока не почувствуйте легкую сопротивляемость педали.
4. Если педаль на свободным ходу различается от той которая указанна в спецификации, обратитесь вашему дилеру для настройки педали тормоза.

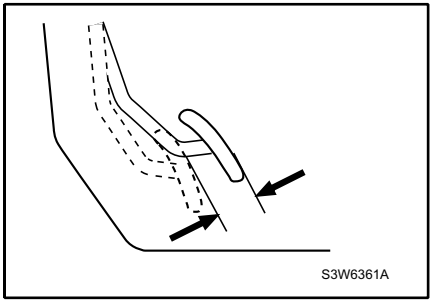

СТОЯНОЧНЫЙ ТОРМОЗ

Педаль сцепления.
Проверка педали сцепления на свободном ходу.
Педаль сцепления на свободном ходу должна быть:
6~12мм (0,24~0.47in)

Для проверки педали сцепления на свободном ходу необходимо сделать следующе:
1. Выключите двигатель.
3. Нажмите на педаль рукой оценить расстояния движения педали до тех пор пока не почувствуйте легкую сопротивляемость педали.
4. Если педаль на свободным ходу различается от той которая указанна в спецификации обратитесь вашему дилеру для настройки педали сцепления.

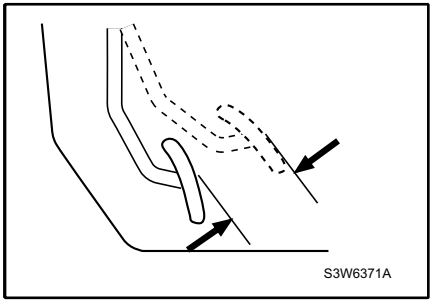

Стояночный тормоз должен удерживать автомобиль на достаточно крутом склоне.

Проверка перемещения стояночного тормоза
Перемещение рычага стояночного тормоза должно составлять: **7~10** щелчков, с силой приблизительно в **20 кгс**.

Для проверки перемещения стояночного тормоза:
1. Выключите двигатель.
2. Установите стояночный тормоз, считая щелчки пазов. Если количество щелчков отличается от указанного выше, обратитесь к авторизованному дилеру для регулировки стояночного тормоза.

Регламент технического обслуживания
См. „ПЕРИОДИЧЕСКОЕ ТЕХНИЧЕСКОЕ ОБСЛУЖИВАНИЕ”.

⚠ *ВНИМАНИЕ!*

Автомобиль оборудован каталитическим нейтрализатором.
• Не используйте этилированный бензин в качестве топлива для этого автомобиля.

На автомобилях с каталитическим нейтрализатором топливный бак имеет узкое отверстие, что лишает возможности вставлять пистолет, используемый для заправки этилированного бензина.

⚠ *ВНИМАНИЕ!*

Каталитический нейтрализатор отработанных газов может быть испорчен в результате неполного сгорания топлива, если запускать двигатель с нажатой педалью акселератора в случае проблем с его запуском.

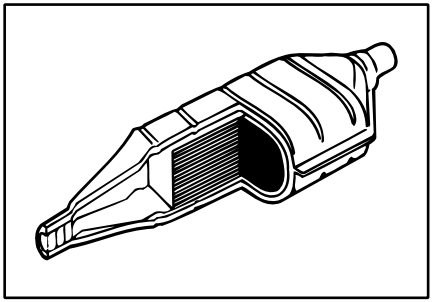

КАТАЛИТИЧЕСКИЙ НЕЙТРАЛИЗАТОР

⚠ *ВНИМАНИЕ!*

• Не пользуйтесь автомобилем при затрудненной работе двигателя или недостатке мощности. Это может указывать на серьезные проблемы. Эксплуатация автомобиля в таких условиях может вызвать серьезное повреждение каталитического нейтрализатора и других частей автомобиля.

Как можно скорее обратитесь к авторизованному дилеру в любом из перечисленных ниже случаев:

• Пропуски зажигания.

• Двигатель работает затрудненно при низкой температуре.

• Двигатель теряет мощность.

• Автомобиль ведет себя необычно, что может свидетельствовать о сбоях в системе зажигания. При работе двигателя постоянно горит или мигает лампочка **MIL**.

⚠ *ВНИМАНИЕ!*

Каталитический нейтрализатор способен нагреваться до высоких температур. (свыше 600° C)

При парковке следите, чтобы под днищем автомобиля не было сухой травы или горючих материалов.

Прямой контакт с нагретым нейтрализатором может привести к ожогам рук и частей тела.

Предохраняйте от попадания на нагретый нейтрализатор инородных частей или горюче-смазочных компонентов, что может привести к воспламенению и пожару автомобиля.

⚠ *ВНИМАНИЕ!*

• Старайтесь как можно реже начинать движение с непрогретым двигателем.

• При попытках завести автомобиль не держите ключ зажигания включенным дольше 15 секунд.

• Не допускайте эксплуатацию автомобиля до полного опорожнения топливного бака.

• Не пытайтесь запустить двигатель, толкая или буксируя автомобиль. Попробуйте запустить двигатель от дополнительной аккумуляторной батареи.

Несоблюдение этих правил может привести к поломке двигателя, топливной и/или выхлопной системы автомобиля, не покрываемых гарантиями изготовителя.

Убедитесь, что все работы по техническому обслуживанию Вашего автомобиля выполнены.

Обратитесь к авторизованному дилеру.

Это гарантирует, что:

• все детали автомобиля будут функционировать исправно;

• количество вредных выбросов автомобиля будет минимальным;

• система каталитического нейтрализатора автомобиля сможет прослужить еще долгое время.

Заводские шины подобраны специально для данного автомобиля и обеспечивают комфортабельные условия вождения и долговечность протекторов.

⚠ *ВНИМАНИЕ!*

Использование несоответствующих шин и/или колес может привести к ДТП.

• Перед заменой оригинальных шин или колес проконсультируйтесь с авторизованным дилером.

В противном случае такая замена может привести к получению травм, поломке автомобиля и повреждению другого имущества.

Техническое обслуживание

⚠ *ПРЕДУПРЕЖДЕНИЕ!*

• Не перегружайте автомобиль.

• Шины автомобиля всегда должны быть накачаны до необходимого уровня.

• Проверять давление воздуха следует в ненагретых шинах (температуры окружающей среды).

КОЛЕСА И ШИНЫ

Поддержание необходимого давления в шинах, указанного в настоящем руководстве, обеспечит наиболее комфортные условия вождения, безопасность и высокие эксплуатационные показатели.
Для измерения давления в шинах используйте точный манометр. Надежно закрутите защитные колпачки клапана после проверки давления воздуха в шине.

ПРИМЕЧАНИЕ

Проверять давление воздуха следует в ненагретых шинах. При нагревании шин давление в них повышается. Нагревание шин происходит через 1,6 км пробега; для остывания требуется три часа (после остановки автомобиля).

Для получения информации о нормальном давлении воздуха в шинах см. „ТЕХНИЧЕСКИЕ ХАРАКТЕРИСТИКИ АВТОМОБИЛЯ".

Состояние шин следует проверять до запуска двигателя, а давление воздуха в шинах - при каждой заправке топливного бака или, по крайней мере, один раз в месяц (с использованием манометра).
Недостаточное давление воздуха в шине:
- увеличивает нагрузку на шины;
- ухудшает управляемость автомобиля и безопасность вождения;
- влияет на комфортность вождения;
- увеличивает расход топлива.

При слишком низком давлении воздуха в шинах возможен перегрев шин, возникновение внутренних повреждений, разрыв протектора и даже разрыв шины при высокой скорости. Эксплуатация шин с низким давлением может стать причиной повреждения шин даже в случае последующей эксплуатации при нормальном давлении.

Внимательно следите за состоянием шин и колес.
Объезжайте острые предметы, которые могут повредить шины и колеса. Если некоторые объекты невозможно объехать, переезжайте их медленно и по возможности под прямым углом.
Во время парковки избегайте наезда на бордюр.

Периодически проверяйте шины на наличие:
- визуальных повреждений;
- посторонних элементов на протекторе;
- проколов;
- порезов;
- трещин;
- выпуклостей на боковых поверхностях.

Проверьте колеса на наличие повреждений.
Дефекты шин, включая описанные выше, могут привести к потере управления автомобилем, а в результате и к ДТП. При повреждении шин или колес автомобиля или при плохом состоянии протектора проконсультируйтесь с авторизованным дилером.
На данном автомобиле установлены радиальные шины. Используйте радиальные шины того же размера, типа, с тем же рисунком протекторов, температурой и скоростной характеристикой.

⚠ ВНИМАНИЕ!

Использование шин, размер которых отличается от размера шин, первоначально установленных на автомобиле, может вызвать несовместимость между шинами и деталями автомобиля, что может привести к поломке автомобиля и повреждению шин.

Встроенный индикатор предельного износа протектора

Регулярно проверяйте глубину протекторов шин при помощи встроенных индикаторов предельного износа протектора шины.

Местоположение индикаторов предельного износа протектора показано специальной маркировкой на боковых поверхностях.

ВНИМАНИЕ!

- **Не пользуйтесь автомобилем с изношенными или поврежденными шинами.**

Это может привести к потере контроля над автомобилем, в результате чего может произойти столкновение с получением увечий, повреждением автомобиля или другого имущества.

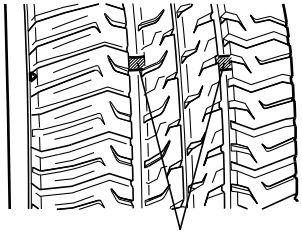

Индикатор предельного износа протектора

При появлении индикаторов предельного износа протектора замените шины. Индикаторы появляются между углублениями протекторов, если глубина протектора составляет **1,6** мм или меньше.

ПРИМЕЧАНИЕ

Утилизируйте изношенные шины только в соответствии с местными правилами по охране окружающей среды.

Перестановка шин

Передние и задние шины выполняют различные функции и изнашиваются в различной степени.

Как правило, передние шины изнашиваются быстрее, чем задние. Продлить долговечность шин и избежать неравномерного износа протекторов можно следующим способом:

1. Если передние шины кажутся более изношенными, чем задние, следует поменять обе передние шины с задними местами.
2. Постоянно поддерживайте нормальное давление в шинах.
3. Проверяйте, хорошо ли закручены колесные гайки/болты на шинах. См. „ЗАМЕНА ПОВРЕЖДЕННОГО КОЛЕСА”.

ПРЕДУПРЕЖДЕНИЕ!

- **Использование шин, размер которых отличается от размера шин, первоначально установленных на автомобиле, может вызвать несовместимость между шинами и деталями автомобиля, что может привести к поломке автомобиля и повреждению шин, не покрываемых гарантиями производителя автомобиля.**

При несоответствующих шинах возможна потеря контроля над автомобилем, в результате чего может произойти столкновение с получением травм, повреждением автомобиля или другого имущества.

Зимние шины

При необходимости установки зимних шин:
- Зимние шины должны устанавливаться на всех четырех колесах.
- Не превышайте максимальную скорость, указанную заводом-изготовителем шин.
- Давление воздуха в шинах должно соответствовать указанному производителем.

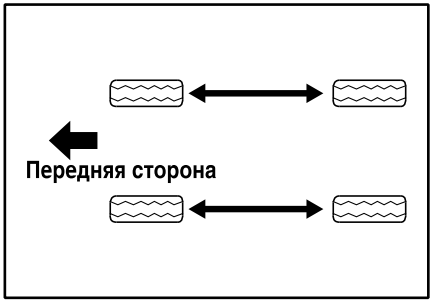

Цепи противоскольжения шин

Перед закреплением на шинах цепей противоскольжения удалите колпаки с колес (при их наличии) во избежание царапин.
- Выполняйте инструкции завода-изготовителя цепей.
- Максимально надежно закрепите цепи противоскольжения на передних колесах.
- Проверяйте крепление цепей противоскольжения через **10** км пробега.

Устанавливать цепи противоскольжения на задних колесах не рекомендуется.
Использование цепей противоскольжения при размере шин **205/45R16** недопустимо.

⚠ ВНИМАНИЕ!

Использование цепей противоскольжения может неблагоприятно отразиться на управляемости автомобиля.
- **Не превышайте скорость 50 км/ч или рекомендованное заводом-изготовителем цепей ограничение скорости, если оно ниже.**
- **Избегайте крутых поворотов, ударов и ям.**
- **Не допускайте торможения на заблокированных колесах.**

ПРИМЕЧАНИЕ

- **Рекомендуемые цепи противоскольжения для данного автомобиля - цепи класса SAE, типа S.**
- **При наличии на колесах цепей противоскольжения шин рекомендуется придерживаться низкой скорости.**
- **Если слышен звук контакта цепей с кузовом автомобиля, остановитесь и закрепите цепи противоскольжения еще раз.**
- **Если звук не прекращается, замедлите движение до полного исчезновения этого звука.**

Временное запасное колесо

Хотя временное запасное колесо (докатка) полностью надуто во время покупки нового автомобиля, со временем из него может выходить воздух. Регулярно проверяйте давление в шине.

Для получения информации о нормальном давлении воздуха см. „ТЕХНИЧЕСКИЕ ХАРАКТЕРИСТИКИ АВТОМОБИЛЯ”.

⚠ *ВНИМАНИЕ!*

- **Не пользуйтесь автоматическими мойками, когда вместо стандартного колеса установлено временное запасное колесо.**

⚠ *ВНИМАНИЕ!*

- **Не надевайте цепи противоскольжения на временное запасное колесо. Их будет невозможно правильно смонтировать.**

Использование временного запасного колеса с цепями противоскольжения приведет к повреждению автомобиля и цепей.

ФИЛЬТР СИСТЕМЫ КОНДИЦИОНИРОВАНИЯ ВОЗДУХА

С помощью этого фильтра удаляется пыль и другие летучие частицы, проникающие в салон автомобиля через систему отопления и вентиляции.

⚠ *ВНИМАНИЕ!*

Вождение с забитым фильтрующим элементом может привести к перегреву вентилятора двигателя и его поломке.
Выход вентилятора из строя в этом случае не покрывается гарантиями производителя.

- **Периодичность замены фильтра приведена в „РЕГЛАМЕНТЕ ТЕХНИЧЕСКОГО ОБСЛУЖИВАНИЯ".**

Замена фильтра

1. Отвинтите **4** винта из крышки фильтра под перчаточным ящиком.
2. Снимите крышку фильтра.

⚠ *ВНИМАНИЕ!*

Об острые детали вокруг фильтра можно поранить руки.

- **При замене фильтра кондиционера воздуха обязательно наденьте защитные перчатки.**

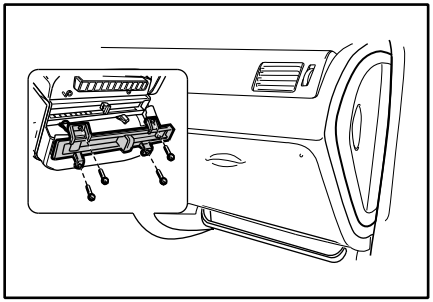

3. Замените фильтр кондиционера воздуха.

ПРИМЕЧАНИЕ

При установке нового фильтра следите за тем, чтобы он был расположен перпендикулярно потоку воздуха.

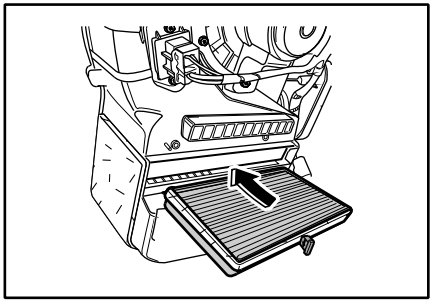

ПЛАВКИЕ ПРЕДОХРАНИТЕЛИ

Замена плавкого предохранителя:

1. Откройте крышку блока плавких предохранителей.
2. Найдите перегоревший предохранитель (по оплавившейся перемычке предохранителя).
3. Удалите перегоревший предохранитель пинцетом для предохранителей. Пинцет для предохранителей находится в блоке предохранителей в моторном отсеке.

⚠ ВНИМАНИЕ!

- **Для удаления перегоревшего предохранителя не пользуйтесь инструментами, проводящие электричество. Следует использовать только специальный пинцет для предохранителей.**

Использование металлических инструментов может вызвать короткое замыкание, повредить электрическую систему или вызвать возгорание. Можно получить серьезную травму.

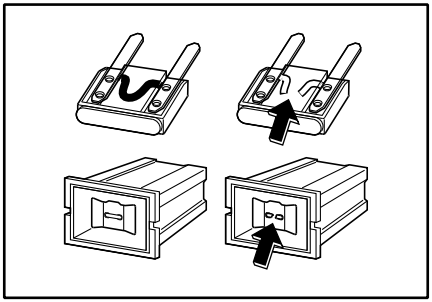

4. Выявите причину перегорания плавкого предохранителя и устраните проблему.
5. Установите новый плавкий предохранитель, который должен соответствовать спецификациям, изложенным в данном руководстве. (См. „Структура блока предохранителей” далее.)

⚠ ВНИМАНИЕ!

Установка заменителя плавкого предохранителя, предохранителя неправильного типа или с другим номинальным значением тока может привести к повреждению электрических схем или даже возгоранию.

- **Следует использовать только рекомендованные, указанные в данном руководстве, и не устанавливать предохранители других типов или с другими значениям максимального тока.**

Невыполнение этого требования может привести к получению травм, поломке автомобиля или повреждению другого имущества.

ПРИМЕЧАНИЕ

В блоке предохранителей в моторном отсеке имеется 3 резервных предохранителя (на 10 А, 15 А и 25 А).

Блок предохранителей

- Внутренний блок предохранителей расположен на левой стороне панели управления.
- Блок предохранителей в моторном отсеке находится за резервуаром охлаждающей жидкости.

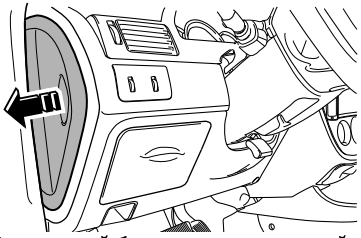

Внутренний блок предохранителей

Блок предохранителей в моторном отсеке

ПРИМЕЧАНИЕ

Не все описания блоков предохранителей, содержащиеся в данном руководстве, применимы к блокам предохранителей Вашего транспортного средства. Данная информация верна на момент печати руководства. Осмотрев блок предохранителей транспортного средства, см. этикетку, расположенную на блоке предохранителей.

Внутренний блок предохранителей

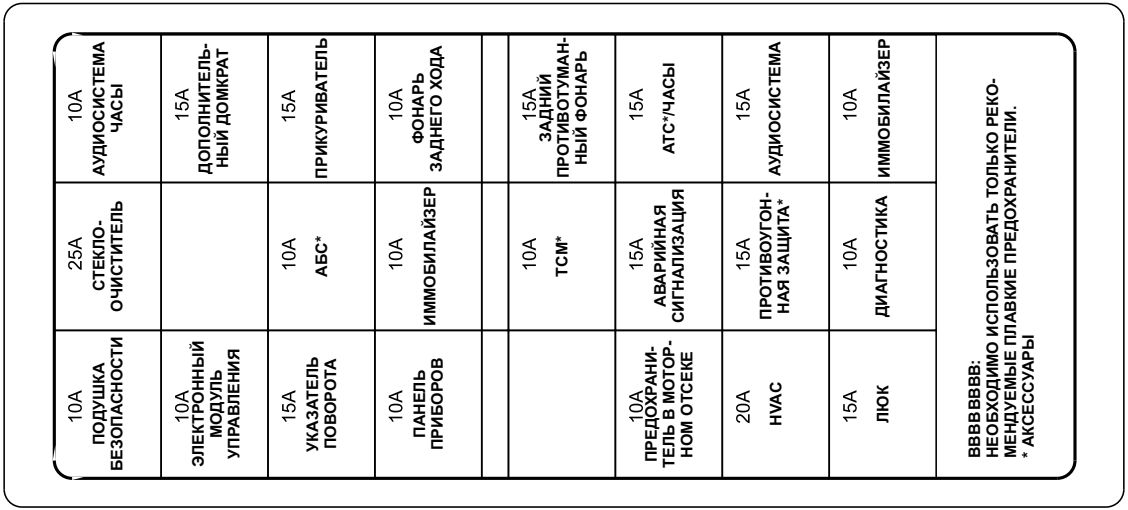

10A ПОДУШКА БЕЗОПАСНОСТИ	25A СТЕКЛО-ОЧИСТИТЕЛЬ	10A АУДИОСИСТЕМА ЧАСЫ
10A ЭЛЕКТРОННЫЙ МОДУЛЬ УПРАВЛЕНИЯ		15A ДОПОЛНИТЕЛЬ-НЫЙ ДОМКРАТ
15A УКАЗАТЕЛЬ ПОВОРОТА	10A АБС*	15A ПРИКУРИВАТЕЛЬ
10A ПАНЕЛЬ ПРИБОРОВ	10A ИММОБИЛАЙЗЕР	10A ФОНАРЬ ЗАДНЕГО ХОДА
	10A ТСМ*	15A ЗАДНИЙ ПРОТИВОТУМАН-НЫЙ ФОНАРЬ
10A ПРЕДОХРАНИ-ТЕЛЬ В МОТОР-НОМ ОТСЕКЕ	15A АВАРИЙНАЯ СИГНАЛИЗАЦИЯ	15A АТС*/ЧАСЫ
20A HVAC	15A ПРОТИВОУГОН-НАЯ ЗАЩИТА*	15A АУДИОСИСТЕМА
15A ЛЮК	10A ДИАГНОСТИКА	10A ИММОБИЛАЙЗЕР
ВВВВВВВВВ: НЕОБХОДИМО ИСПОЛЬЗОВАТЬ ТОЛЬКО РЕКО-МЕНДУЕМЫЕ ПЛАВКИЕ ПРЕДОХРАНИТЕЛИ. * АКСЕССУАРЫ		

Блок предохранителей в моторном отсеке

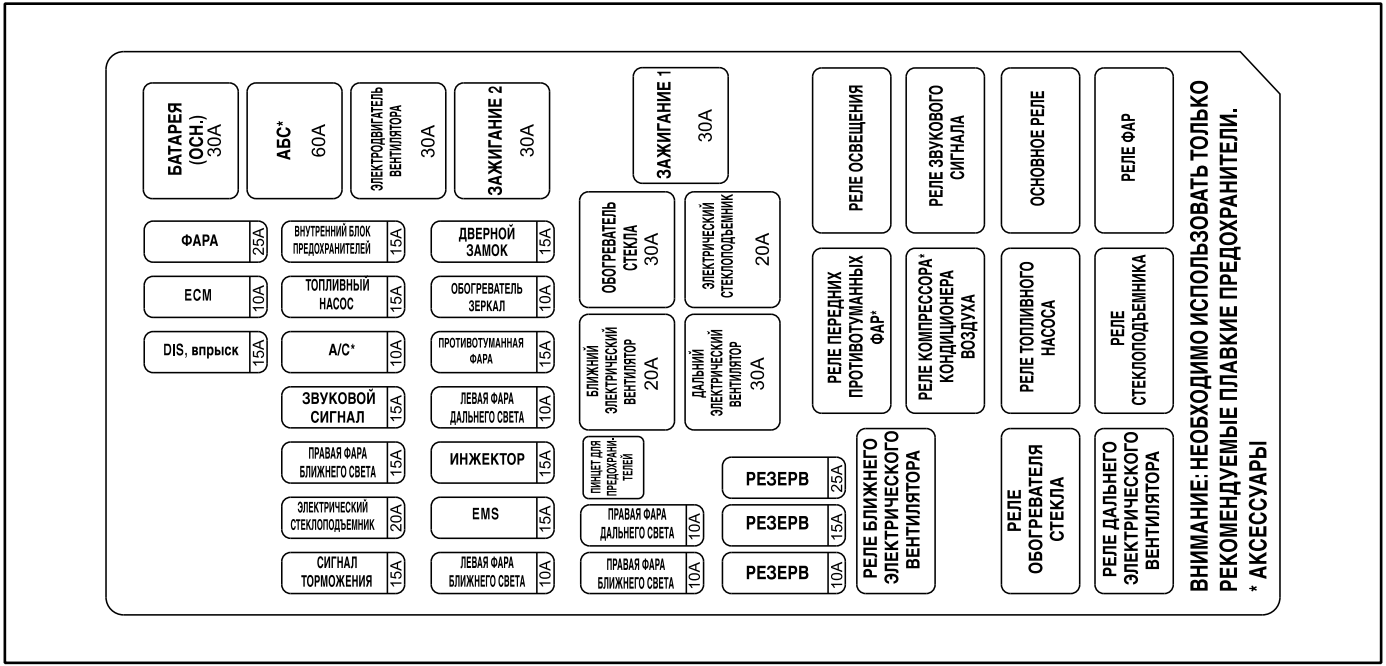

ПРИБОРЫ ОСВЕЩЕНИЯ

⚠ *ПРЕДУПРЕЖДЕНИЕ!*

Галогенные лампы содержат газ под давлением. При обращении с галогенными лампами и их демонтаже необходимы специальные меры предосторожности.
- **Берегите глаза.**
- **Не допускайте трения поверхности лампы и появления царапин.**
- **Не допускайте попадания жидкости на горящую лампу без патрона.**
- **Включать лампу следует только после ее установки.**
- **Неисправные лампы подлежат замене.**
- **При замене галогенной лампы НЕ ПРИКАСАЙТЕСЬ к стеклянным деталям лампы незащищенными руками.**
- **Хранить вне досягаемости детей.**
- **Утилизируйте лампы с особой осторожностью. Лампы взрывоопасны.**

ПРИМЕЧАНИЕ

После вождения в сильный дождь или мойки, некоторые линзы фар наружного освещения могут запотеть. Это условие обусловлено разностью температур между лампы внутри и воздухом снаружи. Это похоже на конденсирование влаги на окнах в салоне автомобиля во время дождя и не указывает на проблемы с вашим автомобилем. Если вода просачивается внутрь колбы лампы, Автомобиль должны проверить ваши Авторизованные сервисные центры.

Фары

Замена ламп (седан)
1. Откройте капот.
2. Удалите два болта **(1)** и одну гайку **(2)**.
3. Отсоедините штепсельный разъем провода от лампы.
4. Снимите крышку фары.
5. Отсоедините пружину, на которой держится лампа.
6. Выньте лампу.
7. Установите исправную лампу надлежащего типа. См. „ХАРАКТЕРИСТИКИ ЛАМП”.

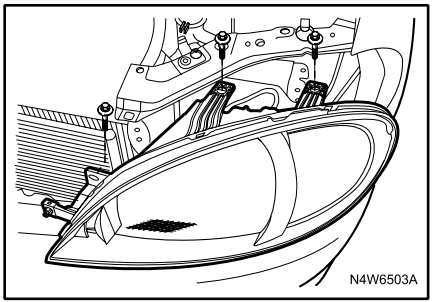

8. Установите на новую лампу пружину.
9. Установите крышку фары.
10. Подсоедините штепсельный разъем провода.

⚠ *ВНИМАНИЕ!*

- **При необходимости очистки галогенных ламп используйте ткань без ворса, пропитанную спиртом или спиртосодержащими минеральными средствами. Не прикасайтесь к лампе незащищенными руками.**

Отпечатки пальцев могут значительно сократить срок службы галогенных ламп.

Стояночные фонари

Замена лампы

1. Откройте капот.
2. Снимите весь блок фар.
3. Снимите крышку фары.
4. Извлеките держатель лампы, расположенный рядом с лампой фары.
5. Выньте лампу, потянув ее из патрона прямо на себя.
6. Установите в патрон исправную лампу. См. „ХАРАКТЕРИСТИКИ ЛАМП”.
7. Установите крышку фары.
8. Подсоедините штепсельный разъем провода.

Лампы передних указателей поворота

Замена лампы

1. Откройте капот.
2. Снимите весь блок фар.
3. Вращайте патрон лампы указателя поворота против часовой стрелки.
4. Выньте передний патрон лампы сигнала поворота из фары.
5. Удалите лампу из патрона. Для этого слегка надавливайте на нее и вращайте против часовой стрелки.
6. Установите новую лампу в патрон. Для этого слегка надавливайте на нее и вращайте по часовой стрелке. См. „ХАРАКТЕРИСТИКИ ЛАМП”.
7. Установите патрон в фару, вращая его по часовой стрелке.
8. Установите блок фар.

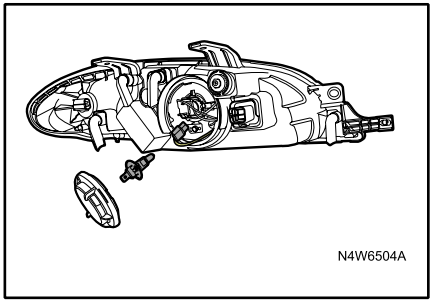

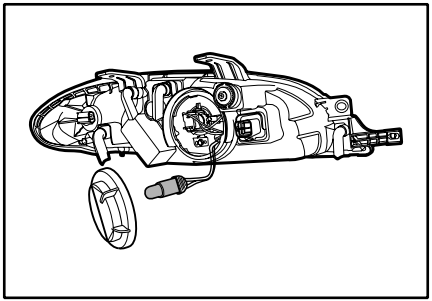

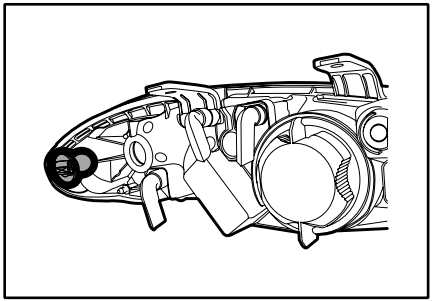

Передние фары дневного света / противотуманные фары *

⚠ *ПРЕДУПРЕЖДЕНИЕ!*

Эта процедура требует специальной подготовки и оборудования.
- **При отсутствии уверенности в своих силах обратитесь к авторизованному дилеру.**

В противном случае возможно получение травм или повреждение деталей автомобиля.

Замена лампы

1. Отсоедините штепсельный разъем провода от лампы дневного света / лампы передней противотуманной фары.
2. Для удаления лампы дневного света / лампы передней противотуманной фары вращайте ее против часовой стрелки.
3. Замените лампу.
См. „ХАРАКТЕРИСТИКИ ЛАМП”.
4. Подключите штепсельный разъем провода к лампе дневного света / лампе передней противотуманной фары.

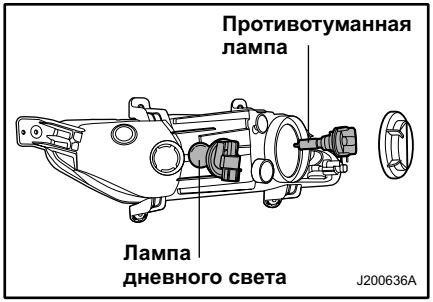

Боковые повторители указателей поворота

Замена лампы

1. Извлеките весь блок бокового повторителя указателя поворота (потяните к себе).
2. Вращайте патрон лампы против часовой стрелки.
3. Выньте лампу, потянув ее из патрона прямо на себя.
4. Установите новую лампу в патрон. Для этого слегка надавливайте на нее и вращайте патрон по часовой стрелке.
См. „ХАРАКТЕРИСТИКИ ЛАМП”.
5. Установите блок бокового повторителя указателя поворота в исходное положение.

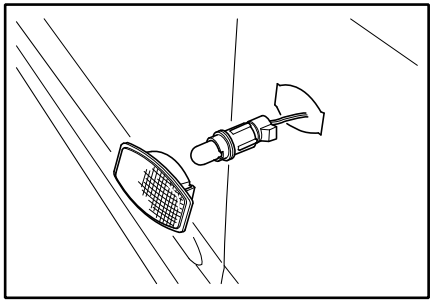

Фонарь заднего хода, габаритные огни, фонарь тормоза, задний указатель поворота и задний противотуманный фонарь

Замена лампы (Седан)

1. Откройте крышку багажника.
2. Откройте панель обивки салона.
3. Отверните патрон лампы, вращая его против часовой стрелки.
4. Выньте лампу из патрона, нажав на нее и повернув против часовой стрелки.
5. Установите новую лампу в патрон.
См. „ХАРАКТЕРИСТИКИ ЛАМП”.
6. Установите патрон в блок фары. Вращайте патрон лампы по часовой стрелке.
7. Установите панель обивки салона и закройте крышку багажника.

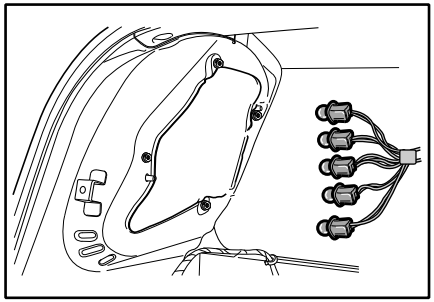

Верхний сигнал торможения

Замена лампы (Седан)

1. Откройте крышку багажника.
2. Отвинтите два винта и снимите блок лампы. Перед снятием блока фары отсоедините штепсельный разъем провода.
3. Отвинтите два винта и снимите блок отражателя.
4. Выньте лампу, потянув ее из патрона прямо на себя.
5. Установите новую лампу. См. „ХАРАКТЕРИСТИКИ ЛАМП”.
6. Установите блок фары на место.

Фонарь освещения регистрационного знака

Замена лампы

1. Отвинтите два винта и снимите крышку фонаря.
2. Для удаления патрона из фонаря вращайте его по часовой стрелке.
3. Вытащите лампу из патрона.
4. Замените лампу. См. „ХАРАКТЕРИСТИКИ ЛАМП”.
5. Установите патрон в фонарь, вращая его по часовой стрелке.
6. Установите крышку фонаря.

Верхний плафон/фонарь местного освещения

Замена лампы

1. Для снятия плафона с лампы в салоне автомобиля используйте шлицевую отвертку.
2. Выньте лампу.
3. Замените лампу. См. „ХАРАКТЕРИСТИКИ ЛАМП”.
4. Установите плафон на место.

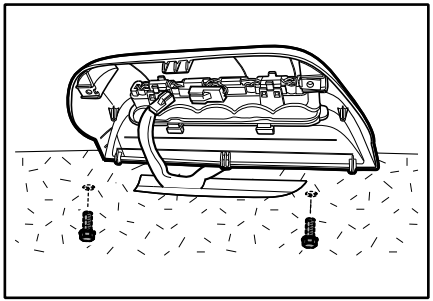

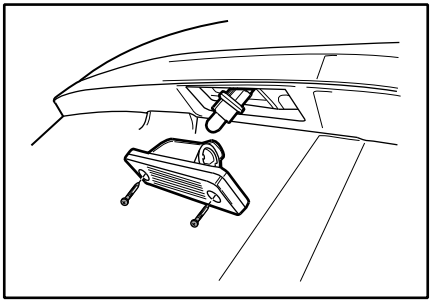

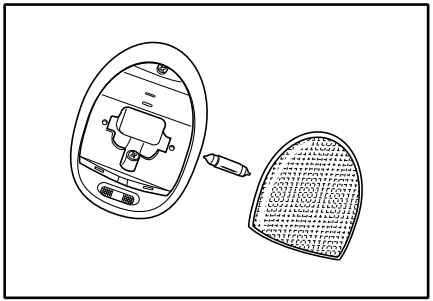

УХОД ЗА АВТОМОБИЛЕМ

Плафон освещения багажного отделения

Замена лампы

1. Для снятия плафона с держателя используйте шлицевую отвертку.
2. Замените лампу. См. „ХАРАКТЕРИСТИКИ ЛАМП”.
3. Установите плафон на место.

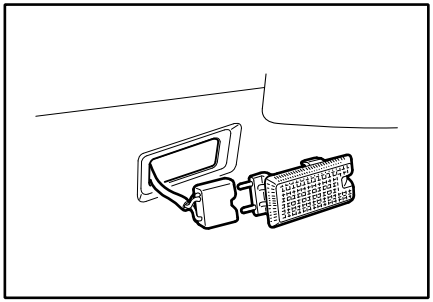

Чистящие средства

При чистке кузова или салона автомобиля следуйте рекомендациям изготовителя по использованию чистящих средств и других химических средств.

⚠ *ПРЕДУПРЕЖДЕНИЕ!*

Некоторые чистящие средства могут быть ядовитыми, едкими или огнеопасными.

- **Неправильное использование этих средств может быть опасно. Возможно получение травм и повреждение деталей автомобиля.**

При чистке кузова или салона автомобиля не используйте следующие опасные растворители:

- Ацетон.
- Разбавители лака.
- Восстановители эмали.
- Жидкости для снятия лака.

При чистке кузовных деталей и салона автомобиля не используйте следующие чистящие средства (за исключением указанного ниже случая удаления пятен):

- Хозяйственное мыло.
- Отбеливающие средства.
- Восстанавливающие средства.

При чистке никогда не используйте следующие средства:

- Четырёххлористый углерод.
- Бензин.
- Бензол.
- Керосин и другие нефтепродукты.

⚠ *ПРЕДУПРЕЖДЕНИЕ!*

- **Избегайте вдыхания паров чистящих и других химических средств. Такие пары могут быть опасны для здоровья, особенно в небольших помещениях с недостаточной вентиляцией.**

При использовании чистящих или других химических средств в салоне автомобиле откройте двери для улучшения вентиляции.

Для предотвращения возможного загрязнения светлой обивки салона следите, чтобы материалы с нестойким красителем не соприкасались с обивкой сидений.

Некоторые материалы с нестойким красителем:

- Различная одежда.
- Цветная хлопчатобумажная ткань.
- Вельвет.
- Кожа.
- Замша.
- Газеты.
- Цветная бумага.

⚠ *ВНИМАНИЕ!*

Не допускайте соприкосновения не сохраняющего цвет материала с внутренней обивкой салона, если эти материалы не являются абсолютно сухими.

Уход и чистка салона

⚠ *ВНИМАНИЕ!*

- **Чистку обивки салона автомобиля следует производить только при помощи рекомендованных способов и средств.**

В противном случае, особенно при первой чистке, могут появиться водяные пятна, разводы и неудаляемые пятна.
Это приведет к ухудшению внешнего вида салона.

При чистке наружных деталей и салона автомобиля крайне важно применять только рекомендованные способы и чистящие средства.
Регулярно удаляйте пыль и грязь, собирающуюся в салоне, с помощью пылесоса или мягкой щетинной щетки.
Регулярно протирайте виниловую и кожаную обивку салона чистой влажной тканью.
Удаляйте грязь и пятна с обивки салона соответствующими чистящими средствами.

Уход за ремнями безопасности

⚠ *ВНИМАНИЕ!*

Для обеспечения надлежащей эффективности ремней безопасности они должны содержаться в хорошем состоянии.

Ремни безопасности всегда должны быть чистыми и сухими. Не допускайте загрязнения ремня безопасности полиролями, маслами и химическими средствами, особенно аккумуляторной кислотой, отбеливателями и красителями. Эти загрязнения могут привести к снижению прочности материала ремня безопасности.
Периодически осматривайте все части ремней безопасности. Немедленно производите замену поврежденных ремней или креплений.
Ремни безопасности, которые были растянуты в результате ДТП, следует заменить даже в случае, если повреждение плохо заметно или незаметно вообще.
В качестве замены должны использоваться только новые ремни.
После ДТП полностью замените ремни безопасности и их крепления. В том случае, если обученный специалист определит, что в результате ДТП не произошло повреждение ремней безопасности и они находятся в рабочем состоянии, замена ремней не является обязательной. Обратитесь к авторизованному дилеру.

Поверхности стекол

⚠ *ВНИМАНИЕ!*

Абразивные очистители могут поцарапать стекло и повредить нити обогревателя заднего окна.
- **Не очищайте стекла автомобиля абразивными очистителями.**

Это может ухудшить обзор.

Чистые стекла меньше блестят и обладают большей прозрачностью.

⚠ *ВНИМАНИЕ!*

Наклейки или тонировочная пленка могут повредить обогреватель заднего окна.
Повреждение заднего стекла или проводников обогревателя вследствие наклеек или тонировки не покрываются гарантиями изготовителя.
- **Не приклеивайте наклейки на заднее окно изнутри.**

Это может ухудшить обзор.

Очистка наружной поверхности ветрового стекла

Воск или другое вещество на ветровом стекле или стеклоочистителе может вызывать дрожание щетки стеклоочистителя. Такие материалы также могут мешать очищению ветрового стекла. Периодически выполняйте наружную очистку ветрового стекла неабразивным очистителем. Ветровое стекло считается чистым, если при омывании его водой не образуются капли.

Уход за наружными деталями и мойка кузова автомобиля

Мойка автомобиля
Лучший способ продлить время эксплуатации автомобиля - это сохранять его чистоту и регулярно производить мойку.
- Не паркуйте автомобиль под прямым солнечным светом.
- Используйте мягкое мыло, предназначенное для мойки автомобилей, с холодной или теплой водой.
- После мойки убедитесь, что на поверхности не осталось мыла и очистителей.

ПРЕДУПРЕЖДЕНИЕ!

• Не используйте для мойки автомобиля хозяйственную жидкость для мытья посуды.
Применение такой жидкости приведет к повреждению воскового покрытия.

ВНИМАНИЕ!

• Избегайте мойки высокого давления. В противном случае возможно попадание воды внутрь автомобиля и повреждение деталей салона.

Автомобиль предназначен для работы в нормальных климатических условиях и рассчитан на естественное воздействие окружающей среды.

ВНИМАНИЕ!

Автоматическая мойка может повредить антенну.
• Сложите антенну, выключив аудиосистему.
• Вручную снимите мачту или антенну с крыши.

Полировка и покрытие воском
Регулярно полируйте автомобиль для удаления неровностей на его поверхностях. После полировки для защиты краски нанесите автомобильный воск высокого качества.

Защита блестящих металлических деталей кузова автомобиля
Регулярно чистите блестящие металлические детали. Как правило, требуется только мытье водой.
При покрытии воском автомобиля также нанесите воск на все блестящие металлические части.

ВНИМАНИЕ!

• Не используйте автомобильные или хромовые полироли, пар и щелочное мыло для чистки или полировки алюминиевых молдингов.
Эти материалы могут быть достаточно абразивными и повредить молдинги и колеса автомобиля.

Очистка алюминиевых дисков и колпаков колес
Для сохранения первоначального вида дисков и колпаков колес очищайте их от дорожной грязи и следите, чтобы на тормозных дисках не скапливалась пыль.

ВНИМАНИЕ!

Не используйте абразивные очистители или щетки для очистки алюминиевых дисков и колпаков колес.

Регулярно чистите диски/колпаки колес без использования абразивных очистителей и щеток, которые могут повредить поверхность.

Антикоррозионная защита
Автомобиль располагает антикоррозийной защитой. Специальные материалы и защитные покрытия, используемые на большинстве частей автомобиля, помогают поддерживать хороший внешний вид, прочность и надежность автомобиля. Поверхностная ржавчина может появиться на определенных частях двигателя или на днище, но не будет влиять на надежность или функционирование этих элементов.

Повреждение листового металла
Если необходим ремонт или замена кузовной детали, убедитесь, что ремонтная мастерская использует соответствующий антикоррозийный материал для восстановления антикоррозионной защиты.
См. „ПОВРЕЖДЕНИЕ ПОВЕРХНОСТЕЙ”.

Вредные вещества
Многие едкие вещества природного или искуственного происхождения способны повреждать лакокрасочное покрытие и другие поверхности автомобиля в том числе:
• Хлорид кальция и другие соли.
• Средства, растапливающие лед.
• Масла и смолы.
• Соки деревьев.
• Экскременты птиц.
• Промышленные осадки.
Как можно быстрее смывайте вредные вещества с автомобиля. Если с помощью мыла и воды не удается смыть осадок, используйте специальные очистители.

⚠ *ВНИМАНИЕ!*

• Следует использовать очистители, предназначенные для очистки окрашенных поверхностей.
Другие очистители могут повредить краску.

Повреждение покрытия
Выбоины от попадания камней, трещины и глубокие царапины на покрытии следует восстанавливать как можно быстрее. Открытый металл быстро разъедается. Для закрашивания небольших выбоин и царапин можно использовать средства для ликвидации дефектов.
Мастерские по ремонту кузова и покраске могут выполнять ремонт больших поврежденных областей.

Техническое обслуживание днища автомобиля
Едкие вещества, используемые для удаления льда и снега или для борьбы с пылью, могут собираться на днище автомобиля. Если не смывать эти вещества, это может ускорить появление коррозии и ржавчины. Регулярно используйте обычную воду для очистки днища автомобиля от этих веществ. Внимательно очищайте все места, в которых может собираться грязь и другой мусор. Размягчите комки, находящиеся в труднодоступных местах, перед смыванием. Этот вид сервисных работ может быть выполнен авторизованным дилером.

⚠ *ПРЕДУПРЕЖДЕНИЕ!*

При мойке частей двигателя остатки топлива, смазки и масла могут попасть в окружающую среду.
Мойте двигатель на мойке авторизованного дилера или в другом оборудованном фильтром масла месте.
Выбрасывайте отработанное моторное масло, тормозную жидкость, масло трансмиссии, антифриз, аккумуляторные батареи и шины в разрешенных местах утилизации или верните продавцу, принимающему отработанные материалы при приобретении новых.
Не выбрасывайте эти вещества вместе с домашними отходами и не выливайтеих в канализацию.
Неправильное обращение с такими потенциально опасными веществами может привести к загрязнению окружающей среды